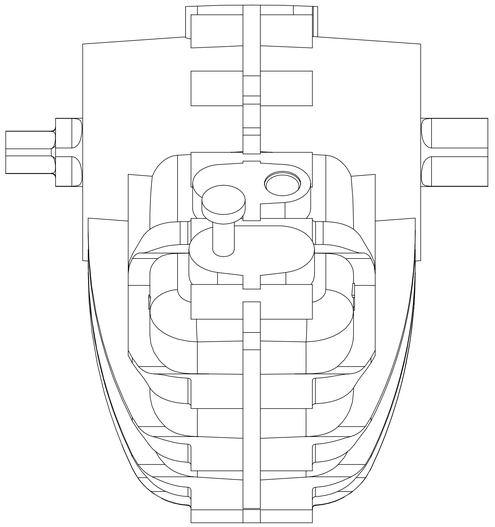

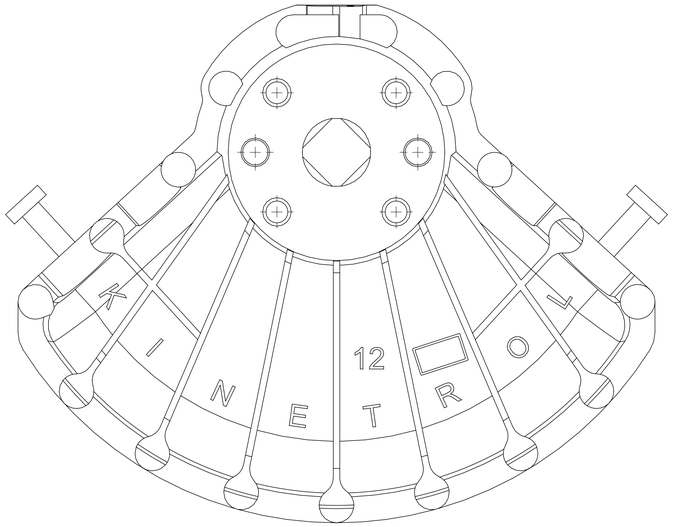

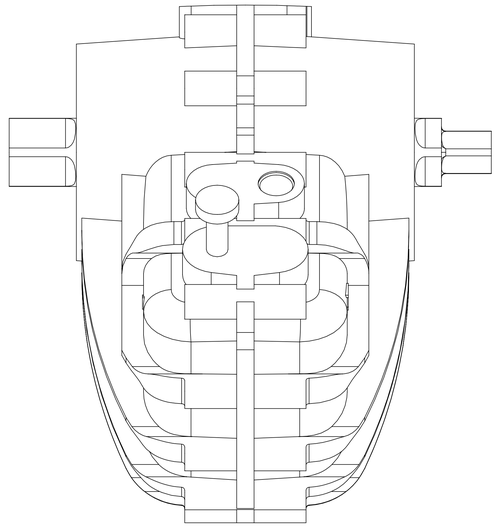

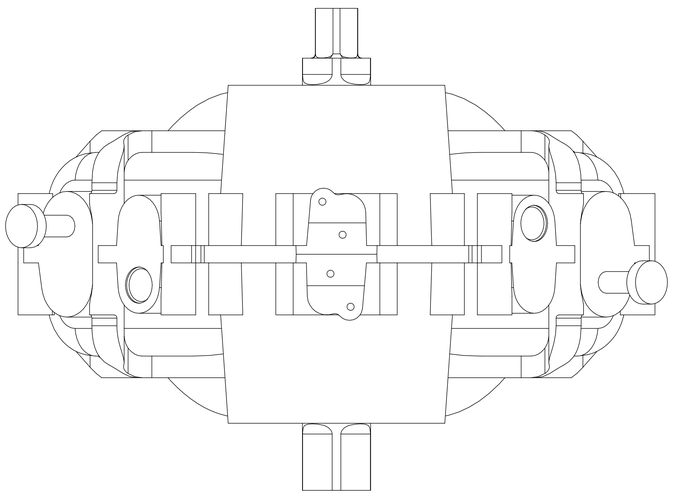

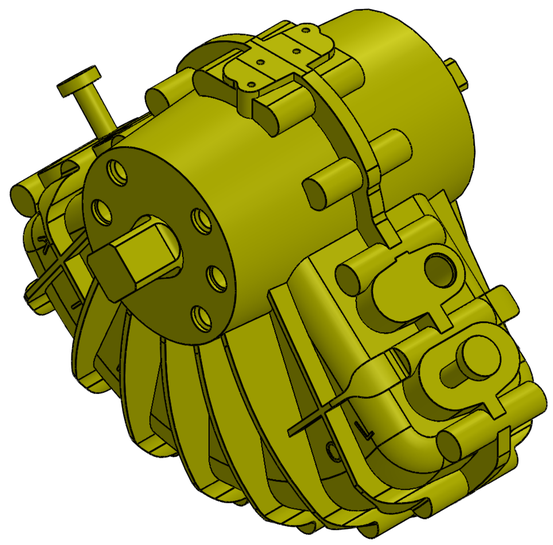

AKSI BELİRTİLMEDİĞİ SÜRECE: BOYUTLAR MİLİMETRESİR YÜZEY ÇİLASI: TOLERANSLAR: DOĞRUSAL: AÇISAL:	BİTİRME:		KESİN KENARLAR: FAHLAYIN VE KIRIN	TEKNİK RESMİ ÖLÇEKLENDİRMEYİN	REVİZYON
	İSİM	İMZA	TARİH	BAŞLIK:	
ÇİZEN:					
DENET:					
ONAY:					
ÜRET:					
KALİTE:					
			MALZEME:	RESİM NO:	
			AĞIRLIK:	ÖLÇEK:1:1	SAYFA 1 / 1

Kinetrol Schwenkantrieb 124-100